未注公差线性尺寸的极限差表（GB/T1804）

Table of Linear Dimensions without Tolerances (GB/T1804)

公差等级 Tolerance level	尺寸分段（单位：mm）Size Segmentation (unit:mm)							
	0.5~3	>3~6	>6~30	>30~120	>120~400	>400~1000	>1000~2000	>2000~4000
精密f Refined f	±0.05	±0.05	±0.1	±0.15	±0.2	±0.3	±0.5	
中等m Medium m	±0.1	±0.1	±0.2	±0.3	±0.5	±0.8	±1.2	±2
粗糙c Coarse c	±0.2	±0.3	±0.5	±0.8	±1.2	±2	±3	±4
最粗v Very Rough v		±0.5	±1	±1.5	±2.5	±4	±6	±8

支架代码 Bracket Code	42A08
轮片代码 Wheel Code	轮面宽度W（mm） Wheel width W (mm)
1435、1441、1447	100

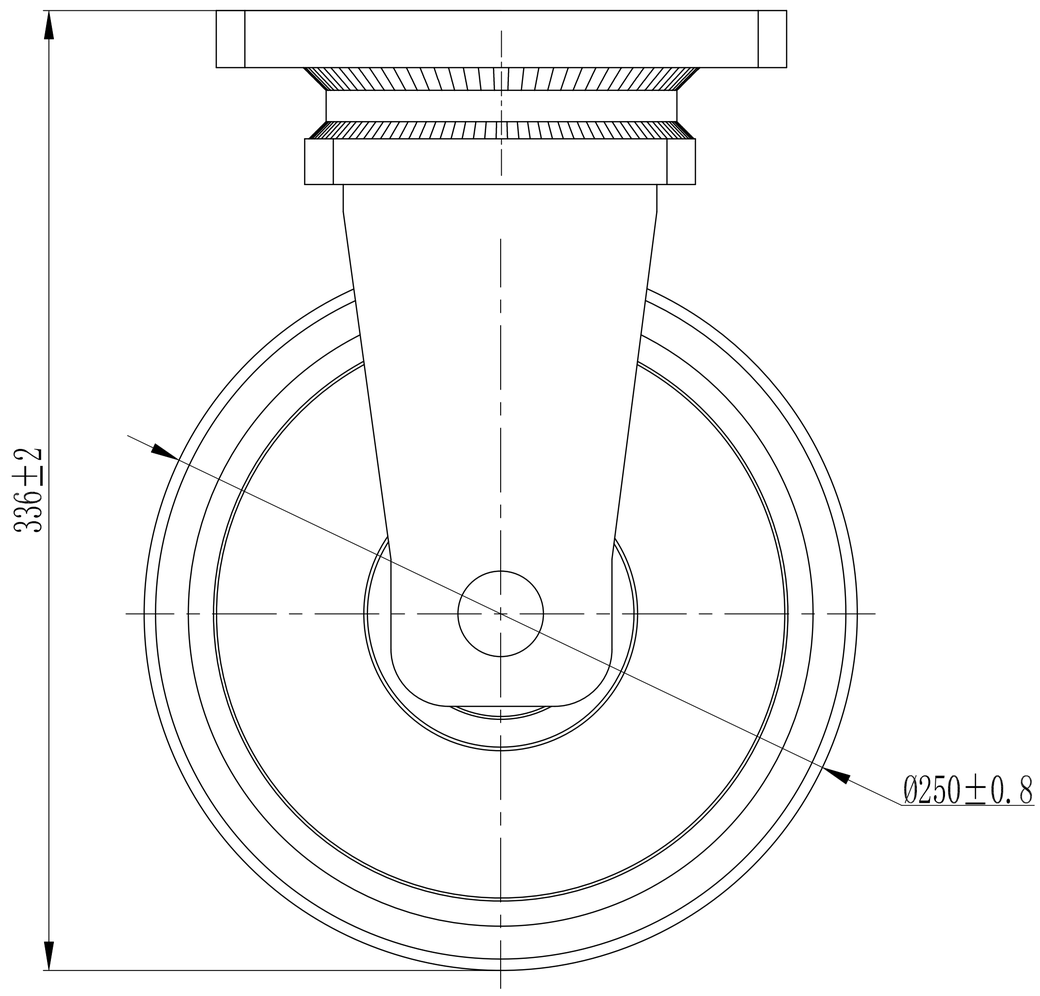

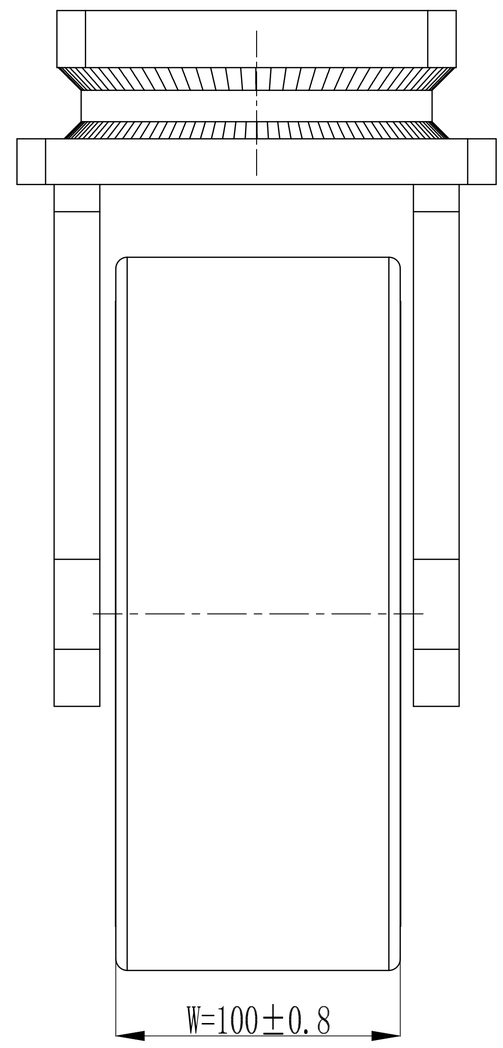

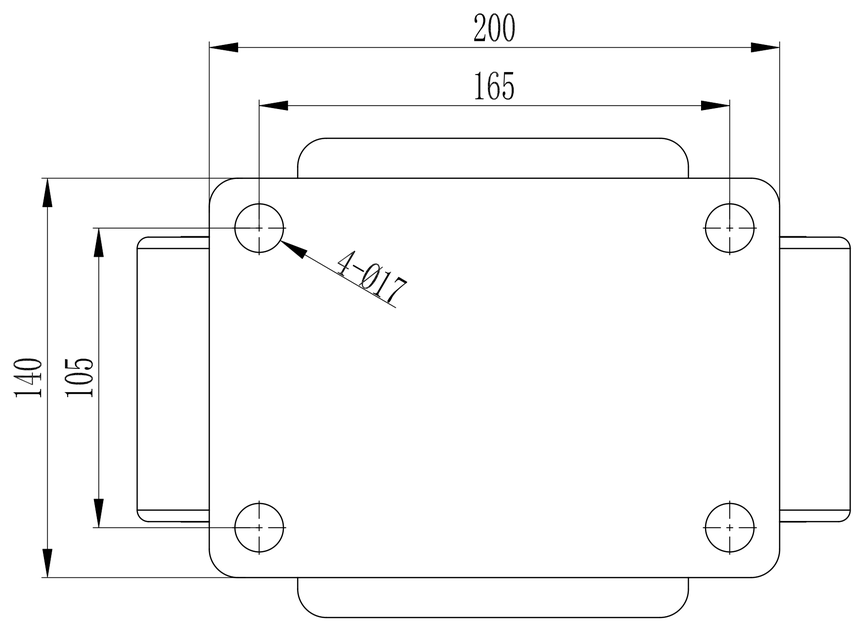

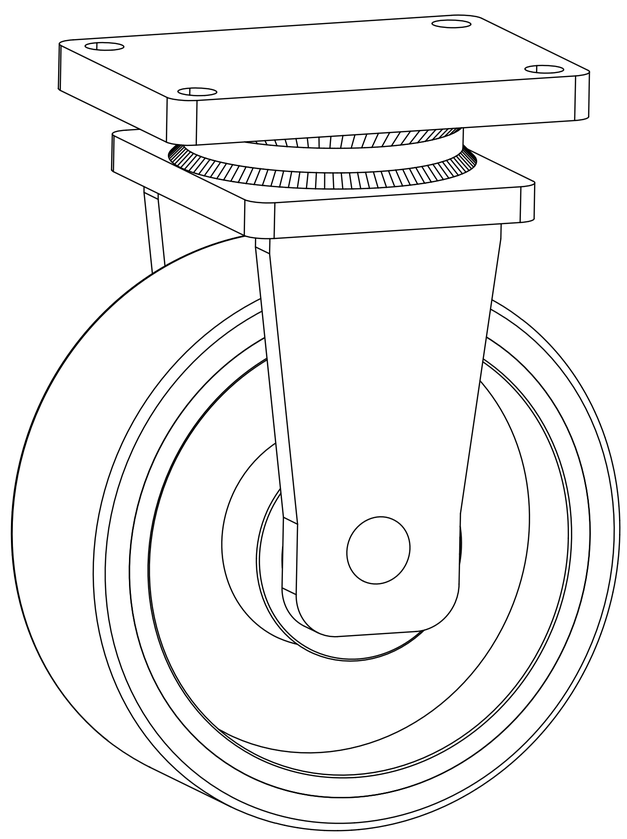

说明:

Remarks:

1. 该图纸为安装尺寸示意图，产品细节仅供参考;

   1. The drawing is a schematic of the installation dimensions, and the product details are for reference only;

2. 支架和轮片代码，以最新版纸质或数字化产品手册为准;

   2. The code of the bracket and the wheel piece is subject to the latest version of the paper or digitized product manual;

3. 未注公差按GB/T1804-c级;

   3. Unnoted tolerance according to GB/T1804-c level;

4. 详情请访问公司主页:www.shenpai.com,微信扫码，可访问产品手册。

   4. For more information, please visit:www.shenpai.com .Scan QR Code with Wechat to View E-catalogue.

申牌万向轮 SHENPAI Caster —since 1993—

设计 Design		2023-12-16	标准化 Standardization		重量 Weight		比例 Scale	系列 Series	42A
校对 Proofreader		2023-12-13			安装尺寸示意图 Installation Size Diagram			名称 Name	10″平底定向脚轮（平） 10″ Plate Rigid Caster (Flat)
审核 Audits		2023-12-20						图号 Drawing number	42A08_10_F
工艺 Technique		2023-12-18	批准 Approve						