未注公差线性尺寸的极限差表（GB/T1804）								
公差等级	尺寸分段（单位：mm）							
	0.5~3	>3~6	>6~30	>30~120	>120~400	>400~1000	>1000~2000	>2000~4000
精密f	±0.05	±0.05	±0.1	±0.15	±0.2	±0.3	±0.5	
中等m	±0.1	±0.1	±0.2	±0.3	±0.5	±0.8	±1.2	±2
粗糙c	±0.2	±0.3	±0.5	±0.8	±1.2	±2	±3	±4
最粗v		±0.5	±1	±1.5	±2.5	±4	±6	±8

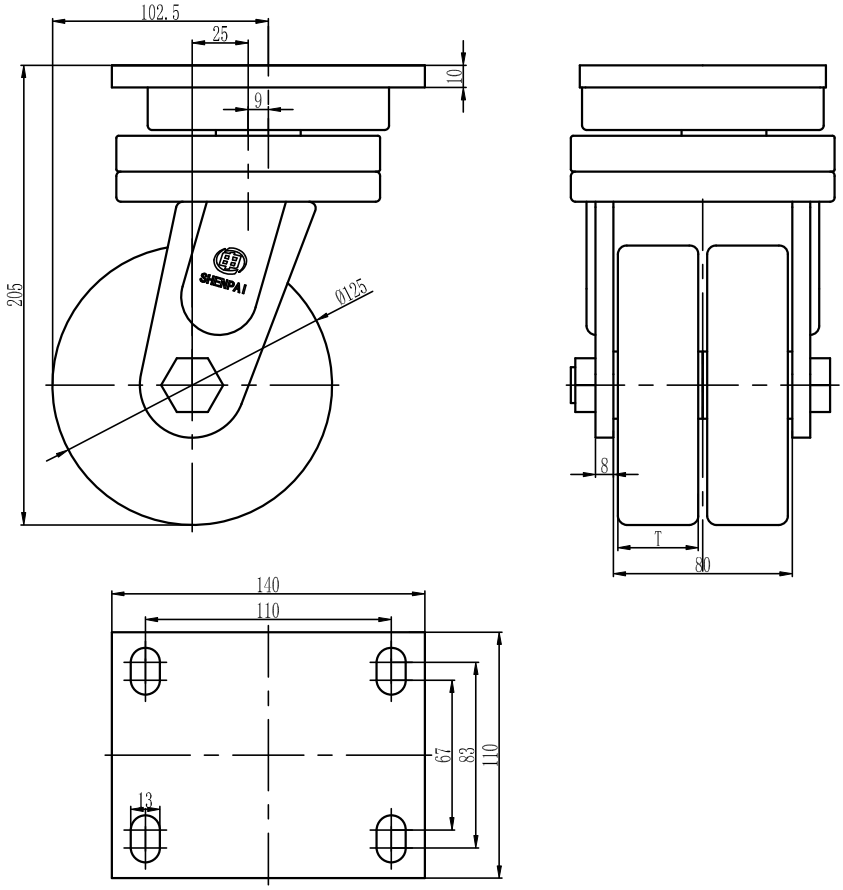

型号 model	轮面宽度T（mm） Tire width
1863	36

标记	处数	分区	更改文件号	签名	年、月、日

安装尺寸示意图

Installation Size Diagram

设计		2022-10-17	标准化	
校对	周新	2022-10-11		
审核		2022-10-17		
工艺	姚光强	2022-10-17	批准	

阶段标记	重量	比例

共 张 第 张

申牌万向轮 SHENPAI Caster ® since 1993

名称	90A5″平板万向脚轮 5″Top Plate Swivel Caster
图号	90A16_5_F
料号	